ООО "Проект Строй ССК"

Проектный институт

СРО МНП "РЕГИОН-ПРОЕКТ"

Жилой микрорайон в районе слободы Курочкины в г. Кирове.

Многоэтажное многоквартирное жилое здание по адресу: г. Киров, ул. Потребкооперации, 46 (IV-V этап строительства)

Рабочая документация

Наружные сети водоснабжения и канализации

426-15-НВК1

Альбом 38

Изм.	№ док.	Подпись	Дата

2020

ООО "Проект Строй ССК"

Проектный институт

СРО МНП "РЕГИОН-ПРОЕКТ"

Жилой микрорайон в районе слободы Курочкины в г. Кирове.

Многоэтажное многоквартирное жилое здание по адресу: г. Киров, ул. Потребкооперации, 46 (IV-V этап строительства)

Рабочая документация

Наружные сети водоснабжения и канализации

426-15-НВК1

Альбом 38

Директор института Л.И. Казнина

Главный инженер проекта А.В. Крохин

2020

Взам. инв. №

Подп. и дата

Инв. № подл.

Ведомость ссылочных и прилагаемых документов

	Наименование чертежей	Примечание
	Ссылочные документы:	
СНиП 3.05.04-85*	Наружные сети и сооружения водоснабжения	
СП 31.13330.2012	Водоснабжение. Наружные сети и сооружения.	
	Актуализиров-ая редакция СНиП 2.04.02-84*	
СП 18.13330.2011	Генеральные планы пром. предприятий	
	Актуализированная редакция СНиП II-89-80*	
СНиП 2.04.03-85*	Канализация.Наружные сети и сооружения.	
СП 31.13330.2012	Канализация. Наружные сети и сооружения.	
	Актуализиров-ая редакция СНиП 2.04.03-85*	
СП 40-102-2000	Проектирование и монтаж трубопроводов	
	систем водоснабжения и канализации из	
	полимерных материалов	
серия3.900.1-14	Изделия железобетонные для круглых	
	колодцев водопровода и канализации.	
т.п. 902-09-22.84	Колодцы канализационные.	
426-15-НВК1С	Спецификация оборудования и материалов.	2 листа

Ведомость рабочих чертежей основного комплекта

Лист	Наименование	Примечание
1	Общие данные (начало)	
2	Общие данные (окончание)	
3	План инженерных сетей К1,К2, В1	
4	Профиль К1 (Лист 1)	
5	Профиль К1 (Лист 2)	
6	Профиль К2 (Лист 1)	
7	Профиль К2 (Лист 2)	
8	Профиль К2 (Лист 3)	
9	Профиль К2 (Лист 4)	
10	Профиль К2 (Лист 5)	
11	Профиль К2 (Лист 6) Схема перепадного колодца	
12	Профиль К2 (Лист 7)	
13	Таблица колодцев К1	
14	Таблица колодцев К2	
15	Профиль В1	
16	Схема существующих колодев ВК 9, ВК5/ПГ	

Изм.	К.уч.	Лист	№док.	Подпись	Дата	426-15-НВК1		
						Жилой микрорайон в районе слободы Курочкины в г . Кирове		
ГИП		Крохин			08.07.26	Многоквартирное жилое здание по адресу: г. Киров, ул. Потребкооперации, 46 (I-V этап строительства)	Стадия	Лист	Листов
Разработал		Гайдар					Р	1	16
Н.контр.		Крохин				Общие данные (начало)	ООО "Проект Строй ССК"		

Общие указания

Проект выполнен в соответствии с действующими нормами, требованиями, правилами и стандартами, согласно исходным данным, а также требованиям, выданными органами государственного надзора с учетом экологических, санитарно-гигиенических требований, и технических условий:

- ТУ №03-20-К от 05.03.2020г. на подключение к инженерным сетям водопровод, выданны ООО«НЭП»;
- ТУ №04-20-К от 05.03.2020г. на подключение к инженерным сетям водопровод, выданные ООО «НЭП»;
- ТУ №03-20-В от 05.03.2020г. на подключение к инженерным сетям водопровод, выданны ООО«НЭП»;
- ТУ №04-20-В от 05.03.2020г. на подключение к инженерным сетям водопровод, выданны ООО«НЭП»;

Графическая часть в соответствии с ГОСТ 21.704-2011.

Условия прокладки сетей определены согласно технических изысканий.

Система высот Балтийская.

Перед началом производства работ уточнить отметки существующих сетей. Укладку трубопроводов производить по естественному основанию с устройством песчаной подготовки h=100мм и обратной засыпкой песком средней крупности. При укладке труб в траншеи под автом. дорогами, засыпка траншеи на всю глубину до низа дорожной одежды должна производиться песком (преимущественно крупным или средней крупности) с послойным уплотнением. Степень уплотнения в соответствии со СНиП 2.05.02-85, но не менее Куп≥ 0,95.

Производство работ по прокладке сетей из полипропиленовых труб следует выполнять согласно СП 40-102-2000 "Проектирование и монтаж трубопроводов систем водоснабжения и канализации из полимерных материалов".

Производство и приемку работ по прокладке сетей водопровода и канализации необходимо выполнять согласно СНиП 3.05.04-85 "Наружные сети и сооружения водоснабжения и канализации"с составлением актов освидетельствования скрытых работ по форме:

- подготовка оснований под трубопроводы;
- герметизация мест прохода через стенки колодцев;
- засыпка трубопроводов песком средней крупности с послойным уплотнением.

Подключение наружной канализационной сети К1 предусматривается в существующем колодце на сети Ø250мм. Трасса канализации монтируются из полипропиленовых труб канализационных"Pragma" техническая SN8 DN/OD 160-250 ТУ 2248-001-96467180-2008.

Для прохождения стенок колодцев использовать муфты из ПП для ж/б колодцев. Заделку межтрубного пространства выполнить раствором цемента с установкой 2-х уплотнительных резиновых колец. Глубина заложения проектируемой канализации принята с учетом глубины прокладки существующих наружных сетей канализации и с учетом рельефа местности.

Подключение наружной канализационной сети К2 предусматривается в существующем колодце на сети Ø450мм. Трасса канализации монтируется из полипропиленовых труб канализационных "Pragma" техническая SN16 DN/OD 250-600 ТУ 2248-001-96467180-2008, Подключение дождеприемных колодцев предусмариваеттся трубой "Pragma" техническая SN8 DN/ID 250 ТУ 2248-001-96467180-2008.

Для прохождения стенок колодцев использовать муфты из ПП для ж/б колодцев. Заделку межтрубного пространства выполнить раствором цемента с установкой 2-х уплотнительных резиновых колец. Глубина заложения проектируемой канализации принята с учетом глубины прокладки существующих наружных сетей канализации и с учетом рельефа местности.

Канализационные колодцы установить на выровненное и уплотненное основание. Колодцы приняты из сборных ж/бетонных элементов по серии 3.900.1-14, горловины по типу ТУ 5855-001-71197093-04 "Изделия железобетонные для колодцев и камер инженерных сетей."

Источником наружного пожаротушения служат существующие пожарные гидранты на закольцованной водопроводной сети:

Все пожарные гидранты расположены в радиусе, не превышающем 200 м с учетом подъездных путей. К пожарным гидрантам обеспечен свободный подъезд пожарных машин по дорогам с твердым покрытием. Сети водоснабжения запроектированы из трубы полиэтиленовые питьевая ПЭ-100 SDR-17 Ø160х9,5 ГОСТ18599-2001 с защитной оболочкой Prosafe.

Колодцы устанавливаются на выровненное и уплотненное основание. Колодцы приняты из сборных ж/бетонных элементов по серии 3.900.1-14, горловины по типу ТУ 5855-001-71197093-04 "Изделия железобетонные для колодцев и камер инженерных сетей."

Основные показатели по системам водоснабжения и канализации

Наименование	Расчетный расход			Примечание
	м3/сут	м3/ч	л/с	
жилой дом:				
I этап строительства В1 в т.ч. горячей воды	59,75	7,24	3,02	
К1	59,75	7,24	4,62	
II этап строительства В1 в т.ч. горячей воды	59,75	7,24	3,02	
К1	59,75	7,24	4,62	
III этап строительства В1 в т.ч. горячей воды	59,75	7,24	3,02	
К1	59,75	7,24	4,62	
IV этап строительства В1 в т.ч. горячей воды	46,75	6,57	2,87	
К1	46,75	6,57	4,47	
V этап строительства В1 в т.ч. горячей воды	34,00	4,85	2,13	
К1	34,00	4,85	3,73	
Все этапы строительства В1 в т.ч. горячей воды	260,00	25,07	8,33	
К1	260,00	22,94	8,33	

Примечание: 1. Возможна замена материала трубопровода без согласования с проектной организацией по решению организации водопроводно-канализационного хозяйства.

Согласовано

Изм.	К.уч.	Лист	№док.	Подпись	Дата
ГИП		Крохин			08.07.22
Разработал		Гайдар			
Н.контр.		Крохин			

426-15-НВК1

Жилой микрорайон в районе слободы Курочкины в г. Кирове

Многоквартирное жилое здание по адресу: г. Киров, ул. Потребкооперации, 46 (I-V этап строительства)

Стадия	Лист	Листов
Р	2	

Общие данные (окончание)

ООО "Проект Строй ССК"

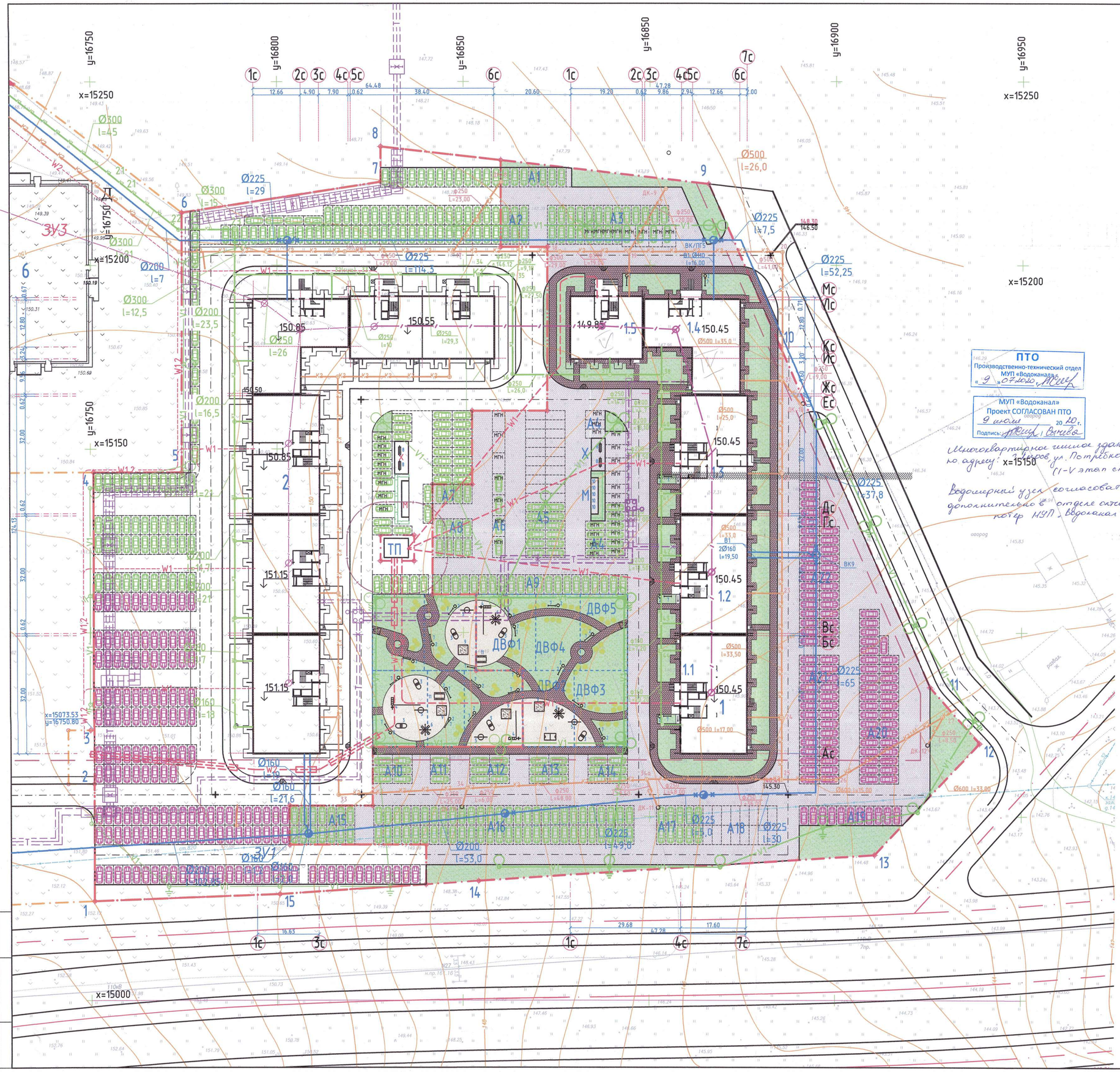

Экспликация зданий и сооружений

№ п/п	Наименование	Площадь застройки м²	Степень огнестойкости	Примечание
1	Многоэтажное многоквартирное жилое здание	2836.7	II	Проектир.
1.1	1 этап строительства	632.8	II	Проектир.
1.2	2 этап строительства	632.8	II	Проектир.
1.3	3 этап строительства	633.5	II	Проектир.
1.4	4 этап строительства	556.9	II	Проектир.
1.5	5 этап строительства	380.7	II	Проектир.
2	Многоэтажное многоквартирное жилое здание	3212.6	II	Строящееся
X	Хозяйственная площадка	32.9		
M	Площадка для мусорных контейнеров	20.0		
ДВФ1	Площадка для игр детей, отдыха взрослого населения и для занятий физкультурой (I этап строительства)	331.7		
ДВФ2	Площадка для игр детей, отдыха взрослого населения и для занятий физкультурой (II этап строительства)	288.0		
ДВФ3	Площадка для игр детей, отдыха взрослого населения и для занятий физкультурой (III этап строительства)	296.5		
ДВФ4	Площадка для игр детей, отдыха взрослого населения и для занятий физкультурой (IV этап строительства)	248.8		
ДВФ5	Площадка для игр детей, отдыха взрослого населения и для занятий физкультурой (V этап строительства)	263.2		
A1	Гостевая автостоянка на 7 м-м			
A2	Гостевая автостоянка на 6 м-м			
A3	Гостевая автостоянка на 25 м-м			
A4	Гостевая автостоянка на 19 м-м			
A5	Гостевая автостоянка на 32 м-м			
A6	Гостевая автостоянка на 7 м-м			
A7	Гостевая автостоянка на 4 м-м			
A8	Гостевая автостоянка на 8 м-м			
A9	Гостевая автостоянка на 21 м-м			
A10	Гостевая автостоянка на 6 м-м			
A11	Гостевая автостоянка на 3 м-м			
A12	Гостевая автостоянка на 6 м-м			
A13	Гостевая автостоянка на 6 м-м			
A14	Гостевая автостоянка на 6 м-м			
A15	Гостевая автостоянка на 14 м-м			
A16	Гостевая автостоянка на 56 м-м			
A17	Гостевая автостоянка на 10 м-м			
A18	Стоянка для долговременного хранения на 16 м-м			
A19	Стоянка для долговременного хранения на 11 м-м			
A20	Стоянка для долговременного хранения на 34 м-м			
A21-22	Стоянка для долговременного хранения на 59 м-м			

УСЛОВНЫЕ ОБОЗНАЧЕНИЯ:

Проектируемые линии

- W1 — Кабельная линия 0,4кВ
- W1.0 — Кабельная линия наружного освещения 0,4кВ
- W1 — Кабельная линия 0,4кВ в трубе
- Светильник на кронштейне на опоре
- B1 — Водопровод хозпитьевой к проектируемому зданию к проектируемому зданию
- Водопроводный колодец
- K1 — Канализация хозбытовая к проектируемому зданию
- K2 — Канализация ливневая к проектируемому зданию
- Канализационный колодец
- T — Теплотрасса к проектируемому зданию

Существующие линии

- Кабельная линия до 1 кВ
- Кабельная линия 6-10 кВ
- Воздушная линия до 1 кВ
- Светильник на опоре на кронштейне
- Телефонная канализация
- Г — Газопровод
- Т — Теплосеть
- В — Водопровод
- К — Канализация
- Телефонный колодец

УСЛОВНЫЕ ОБОЗНАЧЕНИЯ:

1 – Номер проектируемого объекта на плане;

– Граница общего земельного участка, отведенного для строительства

– Проектируемые объекты строительства;

– Существующие здания и сооружения.

– Съезд с тротуара на проезд;

Изм.	К.уч.	Лист	№док.	Подпись	Дата	426-15-НВК1
ГИП		Крохин				Жилой микрорайон в районе слободы Курочкины в г. Кирове
ГАП						Многоквартирное жилое здание по адресу: г. Киров, ул. Потребкооперации, 46 (I-V этап строительства)
Разработал		Гайдар			06.20	Стадия: Р; Лист: 3; Листов:
Н.контр.		Крохин				План инженерных сетей К1,К2,В1 — ООО "Проект Строй ССК"

Взамен инв. №

Подпись и дата

Инв. № подл.

Профиль К1
Лист1

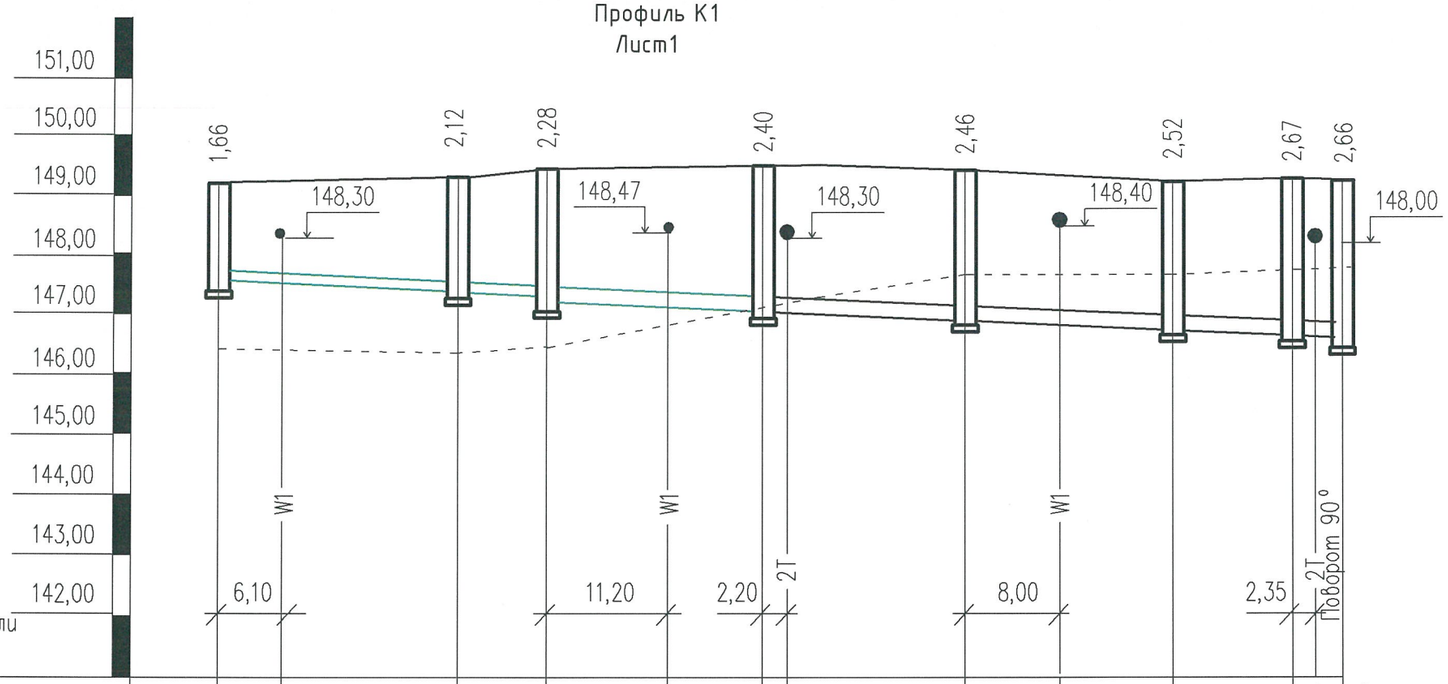

М 1:500 по горизонтали
М 1:100 по вертикали

Отметка низа или лотка трубы	147,51	149,30	147,31	147,25 147,20	147,11	147,05 147,03	146,92	146,85	146,78	146,70	146,67 146,62		
Проектная отметка	149,17	149,30	149,43	149,48	149,47	149,45 149,45	149,38	149,35	149,30	149,37	149,28		
Натурная отметка	146,35	146,35	146,22	146,60	147,00	147,30 147,30	147,90	147,90	147,90	147,90	147,30 147,90		
Обозначение трубы и тип изоляции		Трубы Pragma DN/OD 160 SN8 ТУ 2248-001-96467180-2008			Трубы Pragma DN/OD 200 SN8 ТУ 2248-001-96467180-2008								
Основание		(песчаная подушка 10 см) и засыпка трубопровода сверху 30 см											
Длина / Уклон		20,20 / 0,008	7,20 / 0,008		19,00 / 0,008	17,00 / 0,008	17,50 / 0,008		10,10 / 0,008	4,7 / 0,008			
Расстояние		27,40			L=65,60								
Номер колодца, точки угла пов.	45	44	43		42	41	40		39	38			

Согласовано

Изм.	К.уч.	Лист	№док.	Подпись	Дата
ГИП		Крохин			08.01.25
Разработал		Гайдар			
Н.контр.		Крохин			

426-15-НВК1

Жилой микрорайон в районе слободы Курочкины в г. Кирове

Многоквартирное жилое здание по адресу: г. Киров, ул. Потребкооперации, 46 (I-V этап строительства)

Стадия	Лист	Листов
Р	4	

Профиль К1
Лист1

ООО "Проект Строй ССК"

Профиль К1
Лист2

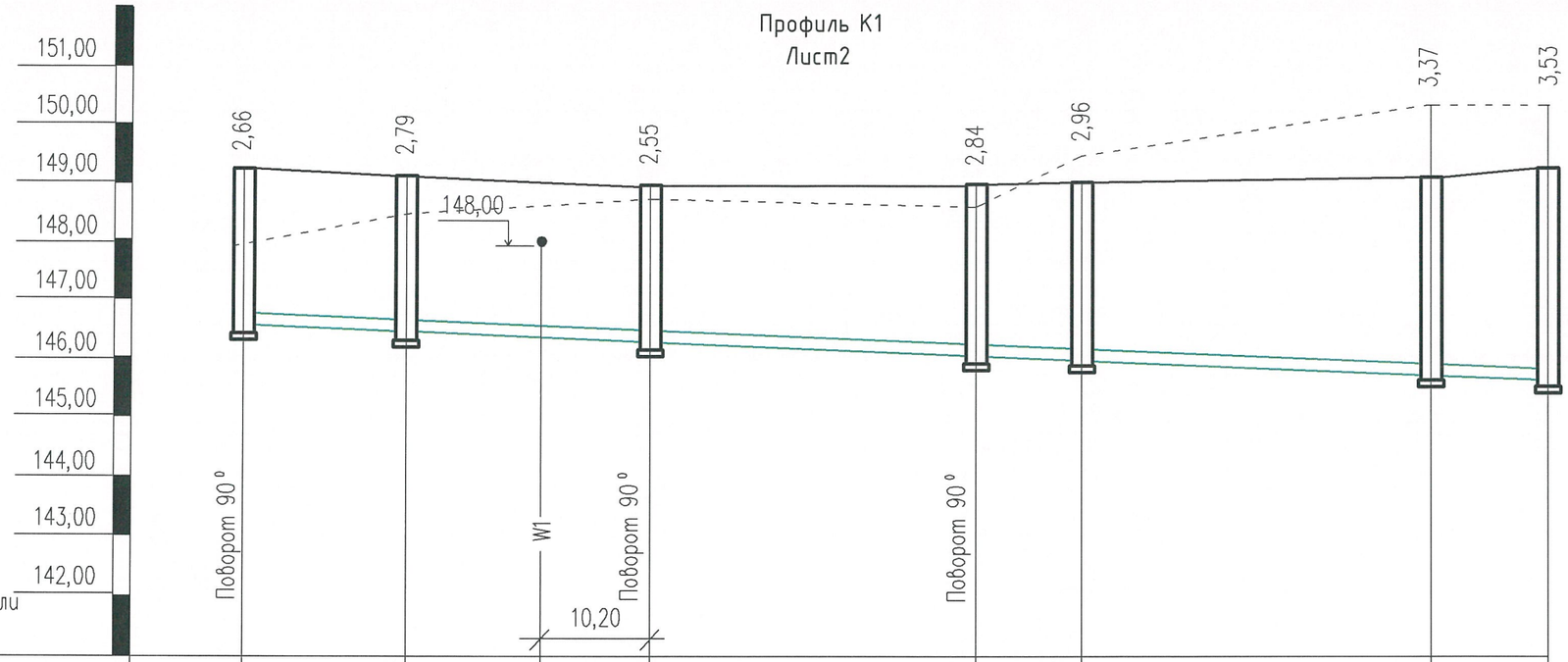

М 1:500 по горизонтали
М 1:100 по вертикали

Отметка низа или лотка трубы	146,67 146,62	146,53		146,35	146,16	146,09	145,88	145,81
Проектная отметка	149,28	149,14	149,00	148,90	149,00	109,05	109,25	109,34
Натурная отметка	147,90	148,66	148,00	148,80	148,40	149,20	149,87	149,87
Обозначение трубы и тип изоляции		Трубы Pragma DN/OD 250 SN8 ТУ 2248-001-96467180-2008						
Основание		(песчаная подушка 10 см) и засыпка трубопровода сверху 30 см						
Длина / Уклон		14,00 / 0,007	26,00 / 0,007	27,50 / 0,007	9,10 / 0,007	29,30 / 0,007		10,0 / 0,007
Расстояние		L=115,90						
Номер колодца, точки угла пов.	38	37	36	35		34(сущ.)	33(сущ.)	32(сущ.)

Согласовано

Изм.	К.уч.	Лист	№док.	Подпись	Дата
ГИП		Крохин			08.07.16
Разработал		Гайдар			
Н.контр.		Крохин			

426-15-НВК1

Жилой микрорайон в районе слободы Курочкины в г. Кирове

Многоквартирное жилое здание
по адресу: г. Киров, ул. Потребкооперации, 46
(I-V этап строительства)

Стадия	Лист	Листов
Р	5	

Профиль К1
Лист2

ООО "Проект Строй ССК"

Профиль К2

Лист1

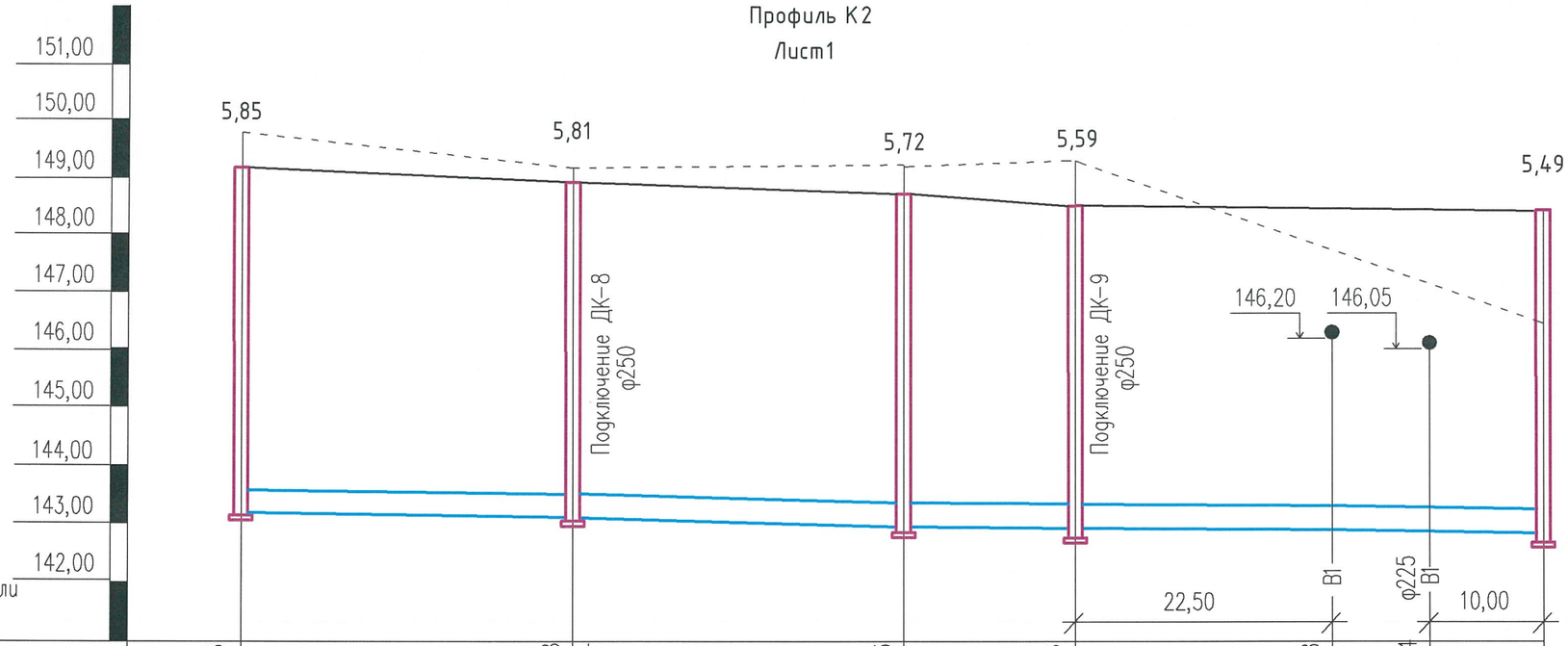

М 1:500 по горизонтали
М 1:100 по вертикали

Отметка низа или лотка трубы	143,28	143,18	143,14	143,03	142,96	142,88	142,84	142,81
Проектная отметка	149,13	148,95		148,75	148,55	148,40	148,35	148,30
Натурная отметка	149,75	149,20		148,40	147,70	147,70	146,60	146,50
Обозначение трубы и тип изоляции		Трубы Pragma DN/OD 450 SN16 ТУ 2248-001-96467180-2008		Трубы Pragma DN/OD 500 SN16 ТУ 2248-001-96467180-2008				
Основание		(песчаная подушка 10 см) и засыпка трубопровода сверху 30 см						
Длина / Уклон		29,00 / 0,0035		29,00 / 0,0035	19,00 / 0,0035	41,00 / 0,0035		
Расстояние		L=29,00		L=89,00				
Номер колодца, точки угла пов.	16	17		18	19	20		

Изм.	К.уч.	Лист	№док.	Подпись	Дата
ГИП		Крохин			08.07.25
Разработал		Гайдар			
Н.контр.		Крохин			

426-15-НВК1

Жилой микрорайон в районе слободы Курочкины в г. Кирове

Многоквартирное жилое здание по адресу: г. Киров, ул. Потребкооперации, 46 (I-V этап строительства)

Стадия	Лист	Листов
Р	6	

Профиль К2
Лист1

ООО "Проект Строй ССК"

Профиль К2
Лист2

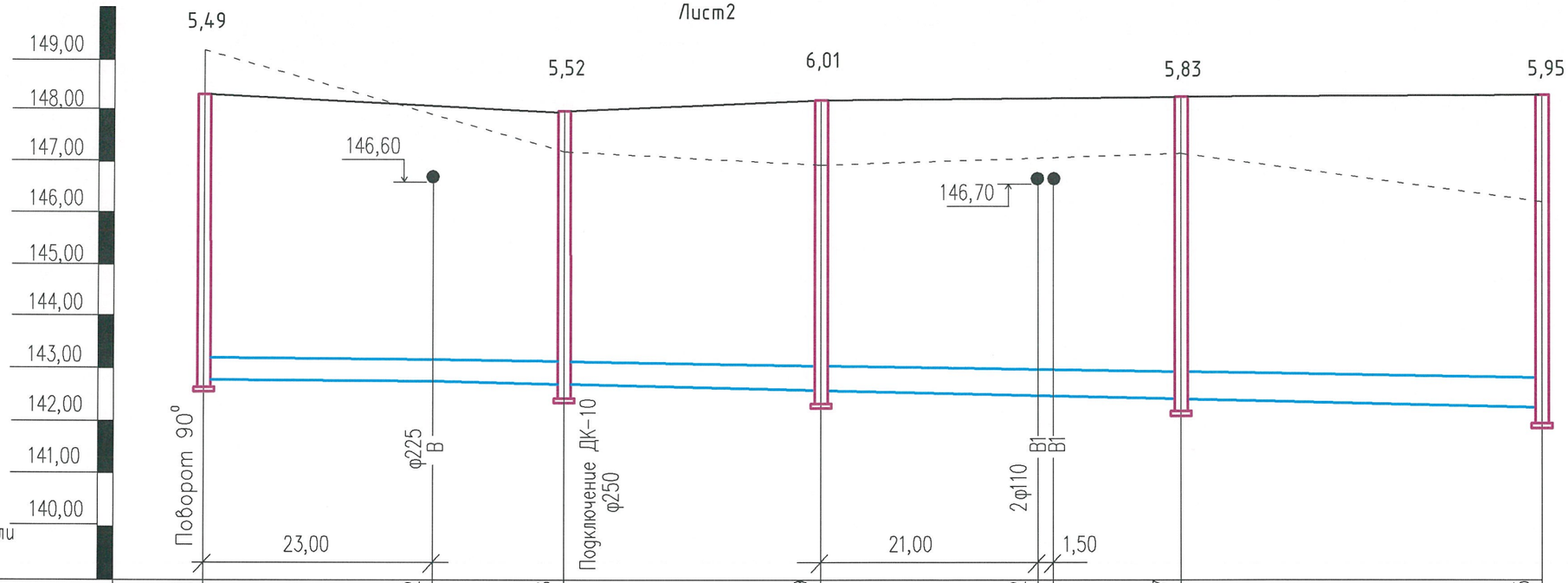

М 1:500 по горизонтали
М 1:100 по вертикали

Отметка низа или лотка трубы	142,81	142,62	142,68	142,59	142,62	142,47	142,35
Проектная отметка	148,30	148,23	148,20	148,60	148,23	148,30	148,40
Натурная отметка	149,20	147,14	147,14	146,83	147,14	146,22	145,51
Обозначение трубы и тип изоляции		Трубы Pragma DN/OD 500 SN16 ТУ 2248-001-96467180-2008					
Основание		(песчаная подушка 10 см) и засыпка трубопровода сверху 30 см					
Длина / Уклон		35,00 / 0,0035	25,00 / 0,0035	33,00 / 0,0035		33,50 / 0,0035	
Расстояние		L=126,50					
Номер колодца, точки угла пов.	20	21	22	23		24	

Изм.	К.уч.	Лист	№док.	Подпись	Дата
ГИП		Крохин			08.01.23
Разработал		Гайдар			
Н.контр.		Крохин			

426-15-НВК1

Жилой микрорайон в районе слободы Курочкины в г. Кирове

Многоквартирное жилое здание по адресу: г. Киров, ул. Потребкооперации, 46 (I-V этап строительства)

Стадия	Лист	Листов
Р	7	

Профиль К2
Лист2

ООО "Проект Строй ССК"

Профиль К2
Лист3

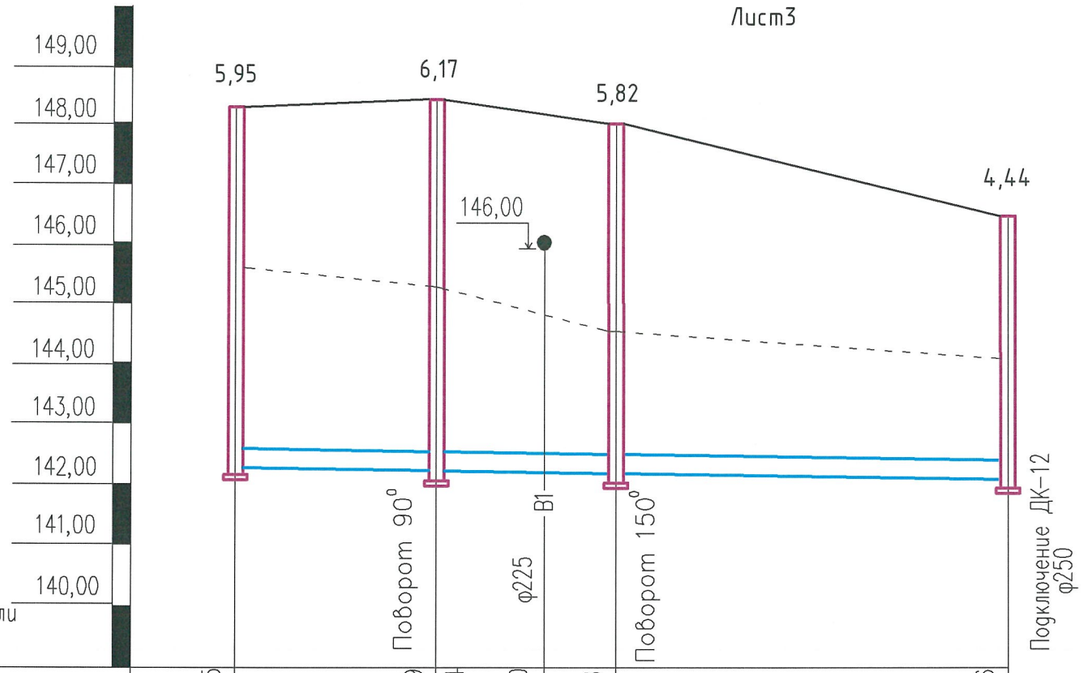

М 1:500 по горизонтали
М 1:100 по вертикали

Отметка низа или лотка трубы	142,35	142,29	142,24	142,20	142,18	142,06
Проектная отметка	148,40	148,41		148,20	148,00	146,50
Натурная отметка	145,51	145,30		144,30	144,30	144,00
Обозначение трубы и тип изоляции		Трубы Pragma DN/OD 500 SN16 ТУ 2248-001-96467180-2008	Трубы Pragma DN/OD 600 SN16 ТУ 2248-001-96467180-2008			
Основание		(песчаная подушка 10 см) и засыпка трубопровода сверху 30 см				
Длина / Уклон		17,00 / 0,0035	15,00 / 0,0035	33,00 / 0,0035		
Расстояние		L=65,00				
Номер колодца, точки угла пов.	24	25	26	27		

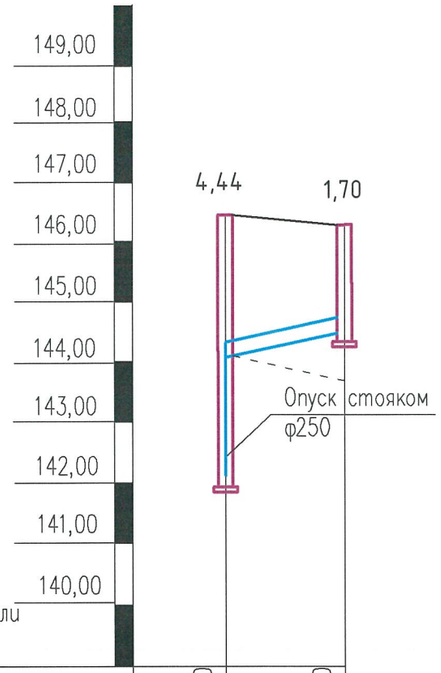

М 1:500 по горизонтали
М 1:100 по вертикали

Отметка низа или лотка трубы	144,30	142,11	144,50
Проектная отметка	146,50		146,20
Натурная отметка	144,00		143,53
Обозначение трубы и тип изоляции		Трубы Pragma DN/OD 250 SN16 ТУ 2248-001-96467180-2008	
Основание		(песчаная подушка 10 см) и засыпка трубопровода сверху 30 см	
Длина / Уклон		10,00 / 0,02	
Расстояние		10,00	
Номер колодца, точки угла пов.	27	ДК-12	

Изм.	К.уч.	Лист	№док.	Подпись	Дата
ГИП		Крохин			01.07.22
Разработал		Гайдар			
Н.контр.		Крохин			

426-15-НВК1

Жилой микрорайон в районе слободы Курочкины в г. Кирове

Многоквартирное жилое здание по адресу: г. Киров, ул. Потребкооперации, 46 (I-V этап строительства)

Стадия	Лист	Листов
Р	8	

Профиль К2
Лист3

ООО "Проект Строй ССК"

Профиль К2
Лист 4

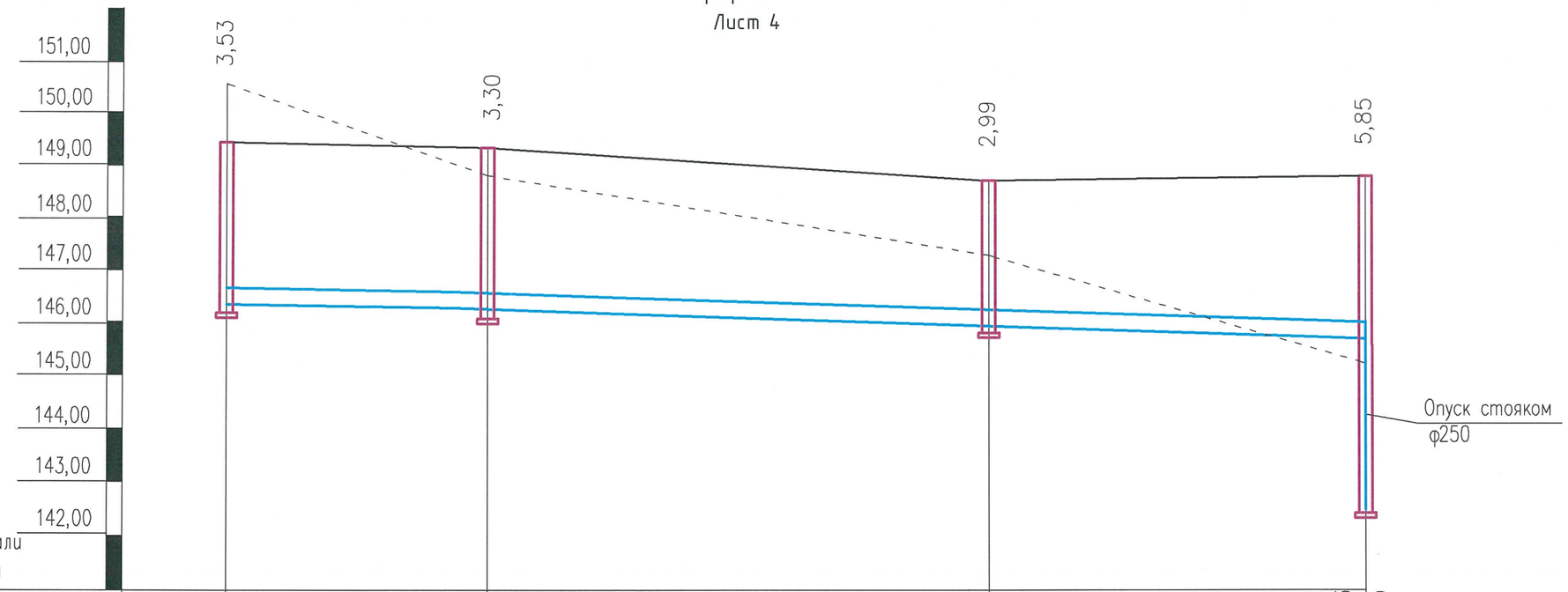

М 1:500 по горизонтали
М 1:100 по вертикали

Отметка низа или лотка трубы	146,12	146,03	145,86	145,73 / 142,29
Проектная отметка	149,65	149,33	148,85	148,41
Натурная отметка	150,50	148,65	146,53	145,30
Обозначение трубы и тип изоляции		Трубы Pragma DN/OD 250 SN16 ТУ 2248-001-96467180-2008		
Основание		(песчаная подушка 10 см) и засыпка трубопровода сверху 30 см		
Длина / Уклон		25,00 / 0,0035	48,00 / 0,0035	36,00 / 0,0035
Расстояние		L=109,00		
Номер колодца, точки угла пов.	33	34	34а	25

Согласовано

Изм.	К.уч.	Лист	№док.	Подпись	Дата
ГИП		Крохин			01.01.25
Разработал		Гайдар			
Н.контр.		Крохин			

426-15-НВК1

Жилой микрорайон в районе слободы Курочкины в г. Кирове

Многоквартирное жилое здание по адресу: г. Киров, ул. Потребкооперации, 46 (I-V этап строительства)

Стадия	Лист	Листов
Р	9	

Профиль К2
Лист 4

ООО "Проект Строй ССК"

Профиль К2
Лист 5

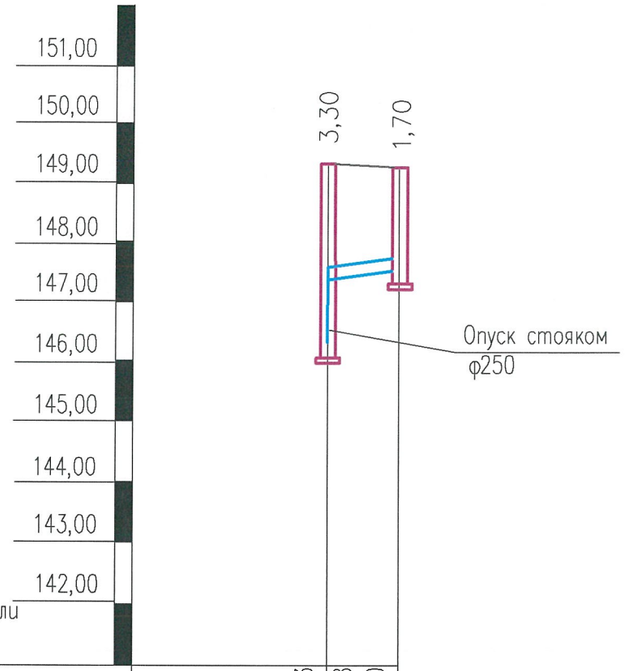

М 1:500 по горизонтали
М 1:100 по вертикали

Отметка низа или лотка трубы	146,03	147,48	147,60
Проектная отметка	149,33	149,30	
Натурная отметка	148,65	148,65	
Обозначение трубы и тип изоляции		Трубы Pragma DN/OD 250 SN8 ТУ 2248-001-96467180-2008	
Основание		(песчаная подушка 10 см) и засыпка трубопровода сверху 30 см	
Длина / Уклон		6,0 / 0,02	
Расстояние		6,00	
Номер колодца, точки угла пов.	34		ДК-16

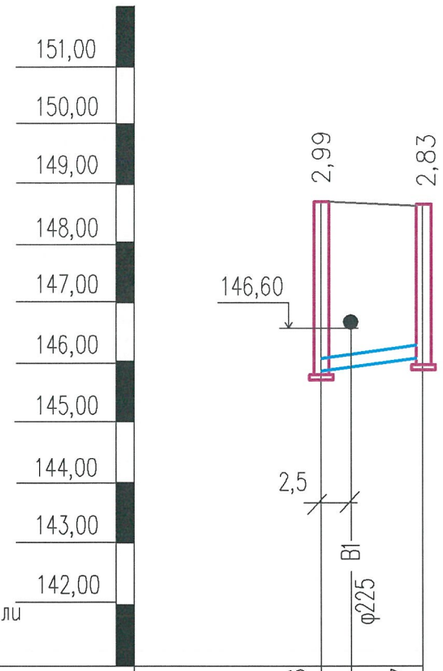

М 1:500 по горизонтали
М 1:100 по вертикали

Отметка низа или лотка трубы	145,86	145,91	145,97
Проектная отметка	148,85		148,80
Натурная отметка	146,53		146,53
Обозначение трубы и тип изоляции		Трубы Pragma DN/OD 250 SN8 ТУ 2248-001-96467180-2008	
Основание		(песчаная подушка 10 см) и засыпка трубопровода сверху 30 см	
Длина / Уклон		8,5 / 0,02	
Расстояние		8,50	
Номер колодца, точки угла пов.	34а		ДК-11

Изм.	К.уч.	Лист	№док.	Подпись	Дата
ГИП		Крохин			08.07.20
Разработал		Гайдар			
Н.контр.		Крохин			

426-15-НВК1

Жилой микрорайон в районе слободы Курочкины в г. Кирове

Многоквартирное жилое здание по адресу: г. Киров, ул. Потребкооперации, 46 (I-V этап строительства)

Стадия	Лист	Листов
Р	10	

Профиль К2
Лист 5

ООО "Проект Строй ССК"

Профиль К2
Лист 6

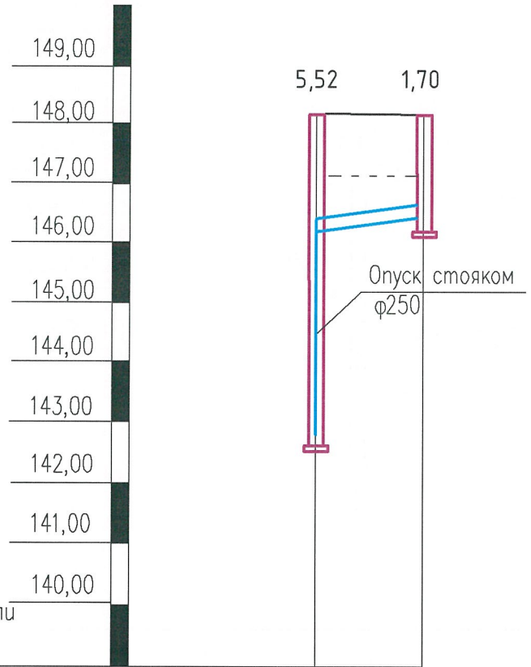

М 1:500 по горизонтали
М 1:100 по вертикали

Отметка низа или лотка трубы	142,68	146,30	146,50
Проектная отметка	148,20		148,20
Натурная отметка	147,14		147,14
Обозначение трубы и тип изоляции		Трубы Pragma DN/OD 250 SN8 ТУ 2248-001-96467180-2008	
Основание		(песчаная подушка 10 см) и засыпка трубопровода сверху 30 см	
Длина / Уклон		10,00 / 0,02	
Расстояние		10,00	
Номер колодца, точки угла пов.	21	ДК-10	

Схема перепадного колодца

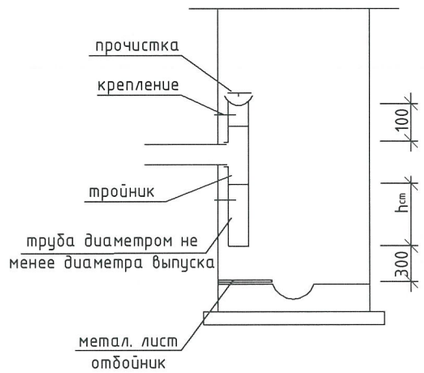

Изм.	К.уч.	Лист	№док.	Подпись	Дата
ГИП		Крохин			08.01.16
Разработал		Гайдар			
Н.контр.		Крохин			

426-15-НВК1

Жилой микрорайон в районе слободы Курочкины в г. Кирове

Многоквартирное жилое здание по адресу: г. Киров, ул. Потребкооперации, 46 (I-V этап строительства)

Стадия	Лист	Листов
Р	11	

Профиль К2 Лист 6
Схема перепадного колодца

ООО "Проект Строй ССК"

Профиль К2
Лист 7

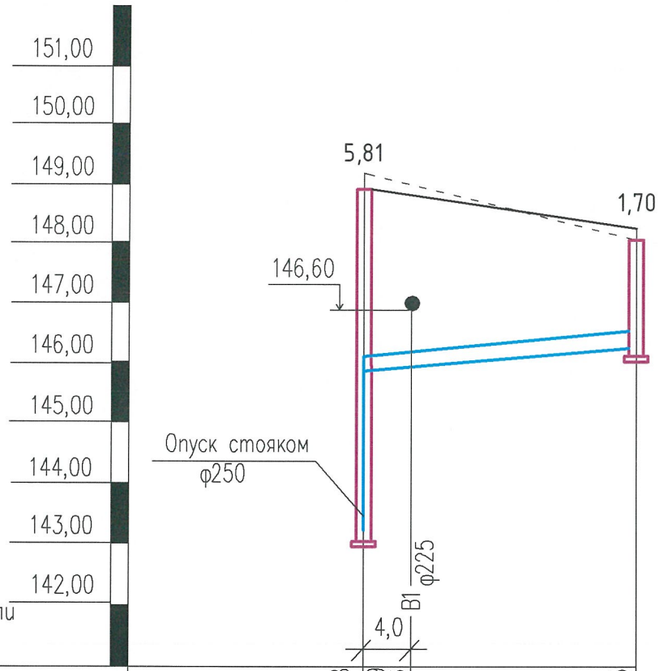

М 1:500 по горизонтали
М 1:100 по вертикали

Отметка низа или лотка трубы	143,18	145,99	143,26	146,45
Проектная отметка	148,95	148,90	148,90	148,15
Натурная отметка	149,20	149,20		148,20
Обозначение трубы и тип изоляции		Трубы Pragma DN/OD 250 SN16 ТУ 2248-001-96467180-2008		
Основание		(песчаная подушка 10 см) и засыпка трубопровода сверху 30 см		
Длина / Уклон		0,02 / 23,00		
Расстояние		23,00		
Номер колодца, точки угла пов.	17	ДК-8		

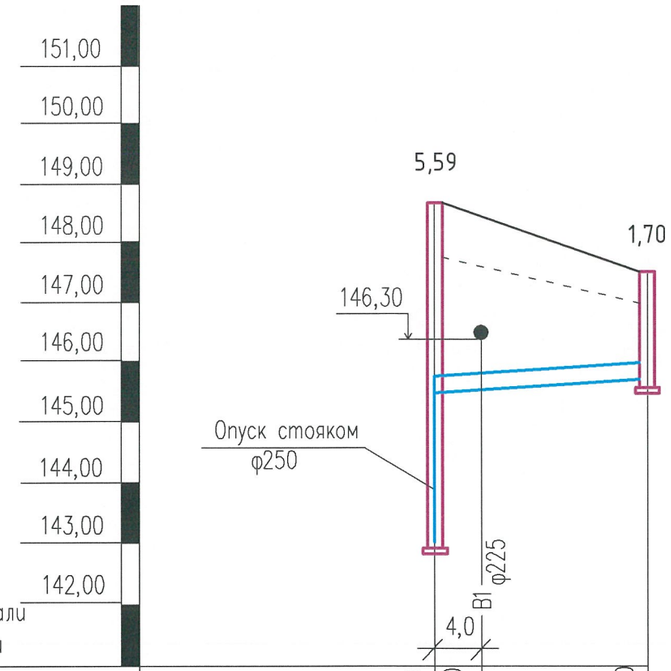

М 1:500 по горизонтали
М 1:100 по вертикали

Отметка низа или лотка трубы	142,96	145,50		145,90
Проектная отметка	148,55	148,50		147,60
Натурная отметка	147,70	147,70		147,19
Обозначение трубы и тип изоляции		Трубы Pragma DN/OD 250 SN16 ТУ 2248-001-96467180-2008		
Основание		(песчаная подушка 10 см) и засыпка трубопровода сверху 30 см		
Длина / Уклон		0,02 / 20,00		
Расстояние		20,00		
Номер колодца, точки угла пов.	19	ДК-9		

Согласовано

Изм.	К.уч.	Лист	№док.	Подпись	Дата
ГИП		Крохин			08.07.25
Разработал		Гайдар			
Н.контр.		Крохин			

426-15-НВК1

Жилой микрорайон в районе слободы Курочкины в г. Кирове

Многоквартирное жилое здание по адресу: г. Киров, ул. Потребкооперации, 46 (I-V этап строительства)

Стадия	Лист	Листов
Р	12	

Профиль К2
Лист 7

ООО "Проект Строй ССК"

ВЫБОРКА ЖЕЛЕЗОБЕТОННЫХ ИЗДЕЛИЙ ДЛЯ СМОТРОВЫХ КОЛОДЦЕВ (РАЗМЕРЫ В мм)

номер колодца по плану	номер колодца по типовому проекту	Диаметр круглого колодца	Расстояние от дна колодца до низа трубы (/Лоток)	Рабочая высота колодца Нр	Полная глубина колодца	Высота горловины Нг с перекрытием	Тип горловины	Грунтовые условия-марка колодца	Металлические стремянки	Тип люка количество шт.	Объем бетона на лоток, м³	Сборные железобетонные по ГОСТ 8020-90, серии 3.900.1-14 вып.1 и типовым материалом для проектирования (ТМП) 901-09-11.84 (водопроводные) 902-09-22,84 (канализационные)																									
												днище			рабочая часть								плита перекрытия							горловина по типу ТУ 5855-001-71197093-04									Гидроизоляция
												ПН10	ПН15	ПН20	КС7.9	КС10.3	КС10.6	КС10.9	КС15.6	КС15.9	КС20.6	КС20.9	ПП10-1	ПП10-2	1ПП 15-1	1ПП 15-2	2ПП 15-1	1ПП 20-2	3ПП20-2пг	К06	КС7.3	КД7-1	КД7-2	КД7-3	КД7-6	К0У6	1К0П6	КВУ	
1	2	3	4	5	6	7	8	9	10	11	12	16	17	18	19	20	21	22	23	24	25	26	27	28	29	30	31	32	33	34	35	36	37	38	39	40	41	42	43
	КОЛОДЦЫ ХОЗ-БЫТОВОЙ КАНАЛИЗАЦИИ																																						
35	КСП	1000	400	2100	2840	740	II	I	С1-05	Т	-	1					2	1						1							1					2	1		
36	КСП	1000	400	1800	2550	750	II	I	С1-04	Т	-	1						2						1							1					2	1		
37	КСУ1	1000	400	2100	2790	690	II	I	С1-05	С	-	1					2	1					1								1					2	1		
38	КСУ1	1000	400	1800	2660	860	II	I	С1-04	Л	-	1						2					1								2						1		
39	КСУ1	1000	350	1800	2670	870	II	I	С1-04	Л	-	1						2					1								2						1		
40	КСУ1	1000	350	1800	2520	720	II	I	С1-04	Л	-	1						2					1								2						1		
41	КСУ1	1000	350	1800	2460	660	II	I	С1-04	Л	-	1						2					1								1					1	1		
42	КСУ1	1000	350	1800	2400	600	II	I	С1-04	Л	-	1						2					1								1						1		
43	КСУ1	1000	350	1800	2280	480	II	I	С1-04	Л	-	1						2					1													3	1		
44	КСУ1	1000	250	1500	2120	620	II	I	С1-03	Л	-	1					1	1					1								1					1	1		
45	КСП	1000	250	1200	1660	460	II	I	С1-02	С	-	1					2						1													2	1		

Изм.	К.уч.	Лист	№док.	Подпись	Дата
ГИП		Крохин			08.01.20
Разработал		Гайдар			
Н.контр.		Крохин			

426-15-НВК1

Жилой микрорайон в районе слободы Курочкины в г. Кирове

Многоквартирное жилое здание по адресу: г. Киров, ул. Потребкооперации, 46 (I-V этап строительства)

Стадия	Лист	Листов
Р	13	

Таблица колодцев К1

ООО "Проект Строй ССК"

ВЫБОРКА ЖЕЛЕЗОБЕТОННЫХ ИЗДЕЛИЙ ДЛЯ СМОТРОВЫХ КОЛОДЦЕВ (РАЗМЕРЫ В мм)

номер колодца по плану	номер колодца по типовому проекту	Диаметр круглого колодца	Расстояние от дна колодца до низа трубы (Лоток)	Рабочая высота колодца Hр	Полная глубина колодца	Высота горловины Hг с перекрытием	Тип горловины	Грунтовые условия-марка колодца	Металлические стремянки	Тип люка количество шт.	Объем бетона на упоры, м³	Сборные железобетонные по ГОСТ 8020-90, серии 3.900.1-14 вып.1 и типовым материалом для проектирования (ТМП) 901-09-11.84 (водопроводные) 902-09-22,84 (канализационные)																									
												днище			рабочая часть								плита перекрытия							горловина по типу ТУ 5855-001-71197093-04									Гидроизоляция
												ПН10	ПН15	ПН20	КС7.9	КС10.3	КС10.6	КС10.9	КС15.6	КС15.9	КС20.6	КС20.9	ПП10-1	ПП10-2	1ПП 15-1	1ПП 15-2	2ПП 15-1	1ПП 20-2	ЗПП20-2пг	КО6	КС7.3	КД7-1	КД7-2	КД7-3	КД7-6	КОУ6	1КОП6	КВУ	
1	2	3	4	5	6	7	8	9	10	11	12	16	17	18	19	20	21	22	23	24	25	26	27	28	29	30	31	32	33	34	35	36	37	38	39	40	41	42	43
	КОЛОДЦЫ ЛИВНЕВОЙ КАНАЛИЗАЦИИ																																						
17	КСУ1	1500	550	4800	5810	1010	II	I	С1-03	Т	-		1						8							1								2		3	1		
18	КСУ1	1500	550	4800	5720	920	II	I	С1-03	Т	-		1						8							1								2		1	1		
19	КСУ1	1500	550	4800	5590	790	II	I	С1-03	Т	-		1						8							1								2		3	1		
20	КСП	1500	550	4800	5490	690	II	I	С1-03	Т	-		1						8							1								1		3	1		
21	КСУ1	1500	550	4800	5520	720	II	I	С1-02	Т	-		1						8							1								1		1	1		
22	КСУ1	1500	550	4800	6010	1210	II	I	С1-02	Т	-		1						8							1								3		1	1		
23	КСУ1	1500	550	4800	5830	1030	II	I	С1-02	Т	-		1						8							1								2			1		
24	КСУ1	1500	550	4800	5950	1150	II	I	С1-02	Т	-		1						8							1								3		1	1		
25	КСУ1	1500	550	5400	6170	770	II	I	С1-01	Т	-		1					6								1								2			1		
26	КСП	1500	650	4800	5820	1020	II	I	С1-01	Т	-		1						8							1								3		1	1		
27	КСУ1	1500	650	3600	4440	840	II	I	С1-01	С			1						6						1									2			1		
33	КСУ1	1500	300	2400	3530	1130	II	I	С1-01	Т	-		1						4							1								3		1	1		
34	КСУ1	1500	300	2400	3300	900	II	I	С1-01	Т	-		1						4							1								2		1	1		
34а	КСУ1	1500	300	2100	2990	890	II	I	С1-01	Т	-		1						4							1								2		1	1		
ДК8	ДК	1000	300	1500	1700	300	II	I	С1-03	ДК	-	1					1	1					1													1	1		
ДК9	ДК	1000	300	1500	1700	300	II	I	С1-03	ДК	-	1					1	1					1													1	1		
ДК10	ДК	1000	300	1500	1700	300	II	I	С1-03	ДК	-	1					1	1					1													1	1		
ДК11	ДК	1000	300	2100	2830	730	II	I	С1-05	ДК	-	1					2	1					1													3	1		
ДК12	ДК	1000	300	1500	1700	300	II	I	С1-03	ДК	-	1					1	1					1													1	1		
ДК16	ДК	1000	300	1500	1700	300	II	I	С1-03	ДК	-	1					1	1					1													1	1		

Изм.	К.уч.	Лист	№док.	Подпись	Дата
ГИП		Крохин			03.06.2
Разработал		Гайдар			06.20
Н.контр.		Крохин			

426-15-НВК1

Жилой микрорайон в районе слободы Курочкины в г. Кирове

Многоквартирное жилое здание по адресу: г. Киров, ул. Потребкооперации, 46 (I-V этап строительства)

Стадия	Лист	Листов
Р	14	

Таблица колодцев

ООО "Проект Строй ССК"

Профиль В1

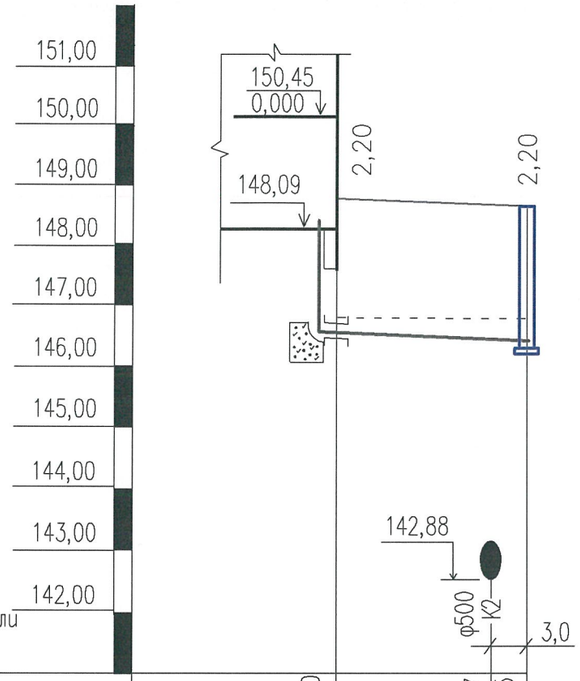

М 1:500 по горизонтали
М 1:100 по вертикали

Отметка низа или лотка трубы	146,30	146,17	146,15	
Проектная отметка	148,50	148,37	148,35	
Натурная отметка	146,50	146,50	146,50	
Обозначение трубы и тип изоляции		Трубы полиэтиленовые питьевая ПЭ-100 SDR-17 Ø160х9,5 ГОСТ18599-2001 с защитной оболочкой Prosafe		
Основание		(песчаная подушка 10 см) и засыпка трубопровода сверху 30 см		
Длина / Уклон		16,00 / 0,009		
Расстояние		16,00		
Номер колодца, точки угла пов.	Ввод В1	ВК5/ПГ		

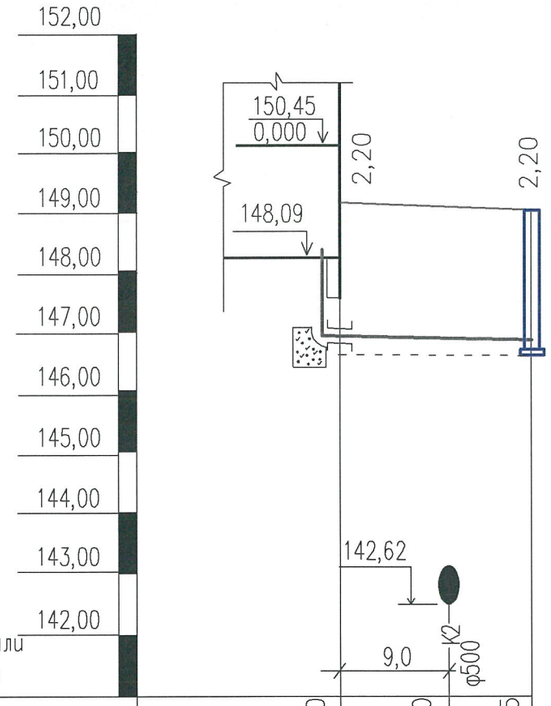

М 1:500 по горизонтали
М 1:100 по вертикали

Отметка низа или лотка трубы	146,80	146,70	146,65	
Проектная отметка	149,00	148,87	148,85	
Натурная отметка	146,70	146,70	146,70	
Обозначение трубы и тип изоляции		Трубы полиэтиленовые питьевая ПЭ-100SDR-17 2Ø160х9,5 ГОСТ18599-2001 с защитной оболочкой Prosafe		
Основание		(песчаная подушка 10 см) и засыпка трубопровода сверху 30 см		
Длина / Уклон		19,50 / 0,009		
Расстояние		19,50		
Номер колодца, точки угла пов.	Ввод В1	ВК9		

Изм.	К.уч.	Лист	№док.	Подпись	Дата
ГИП		Крохин			08.01.23
Разработал		Гайдар			
Н.контр.		Крохин			

426-15-НВК1

Жилой микрорайон в районе слободы Курочкины в г. Кирове

Многоквартирное жилое здание по адресу: г. Киров, ул. Потребкооперации, 46 (I-V этап строительства)

Стадия	Лист	Листов
Р	15	

Профиль В1

ООО "Проект Строй ССК"

Схема существующего колодца ВК 5/ПГ

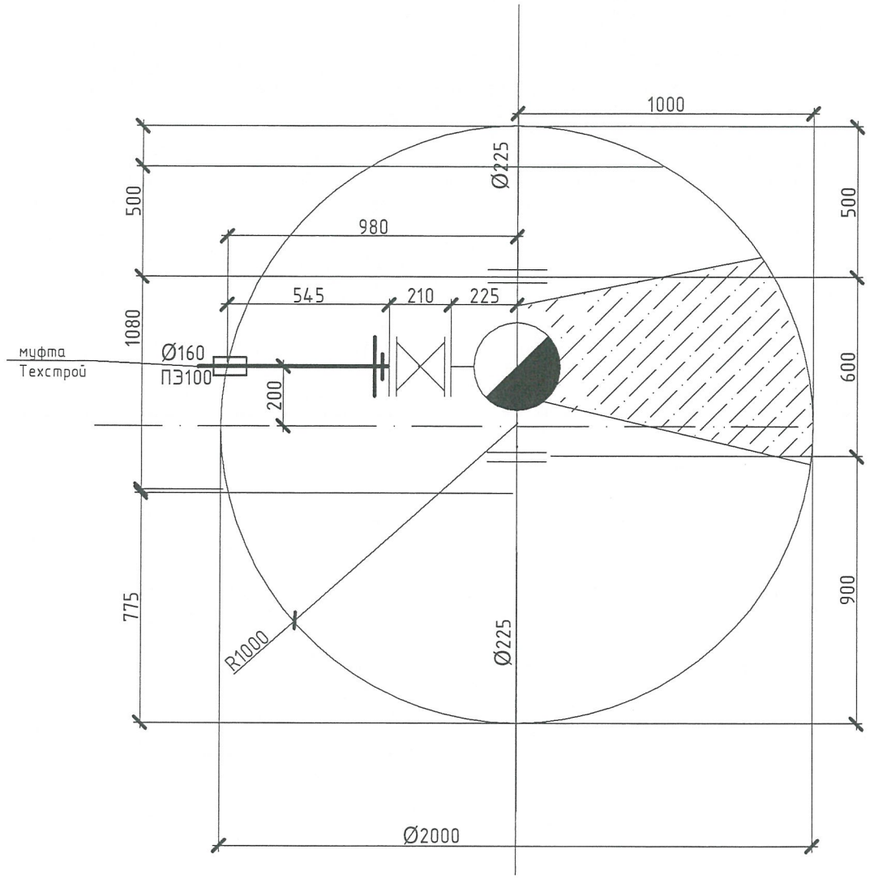

Схема существующего колодца ВК 9

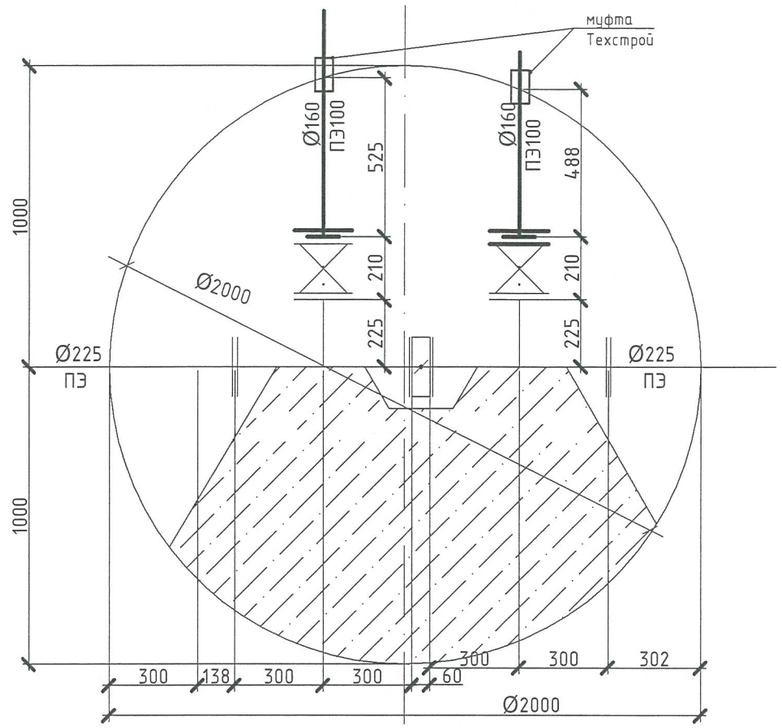

Согласовано

						426-15-НВК1			
						Жилой микрорайон в районе слободы Курочкины в г. Кирове			
Изм.	К.уч.	Лист	№док.	Подпись	Дата				
ГИП		Крохин			03.06.2	Многоквартирное жилое здание по адресу: г. Киров, ул. Потребкооперации, 46 (I-V этап строительства)	Стадия	Лист	Листов
							Р	16	
Разработал		Гайдар			06.20	Схема существующих колодев ВК 9, ВК5/ПГ	ООО "Проект Строй ССК"		
Н.контр.		Крохин							

Позиция	Наименование и техническая характеристика	Тип, марка, обозначение документа, опросного листа	Артикул оборудования, изделия, материала	Завод-изготовитель	Единица измерения	Коли-чество	Масса единицы кг	Примечания
1	2	3	4	5	6	7	8	9
	Хоз-бытовая канализация К1							
1	Трубы канализационные "Pragma" техническая SN8 DN/OD 160 ТУ 2248-001-96467180-2008				п.м.	30,00		
2	Трубы канализационные "Pragma" техническая SN8 DN/ID 200 ТУ 2248-001-96467180-2008				п.м.	72,00		
3	Трубы канализационные "Pragma" техническая SN8 DN/ID 250 ТУ 2248-001-96467180-2008				п.м.	84,00		
4	Колодец канализационный из сборного ж/б ф1000	т.п. 901-09-22-84, ТУ 5855-001-71197093-04			шт.	11		
5	Люк типа "Л"	ГОСТ 3634-99			шт.	7		
6	Люк типа "Т"	ГОСТ 3634-99			шт.	2		
7	Люк типа "С"	ГОСТ 3634-99			шт.	2		
8	Переход трубы Техстрй на бетонный колодец DN/OD160				шт.	4		
9	Переход трубы Техстрй на бетонный колодец DN/OD200				шт.	10		
10	Переход трубы Техстрй на бетонный колодец DN/OD250				шт.	8		
	Хоз-бытовая канализация К2							
1	Трубы канализационные "Pragma" техническая SN8 DN/OD 250 ТУ 2248-001-96467180-2008				п.м.	78,00		Подключение ДК
2	Трубы канализационные "Pragma" техническая SN16 DN/OD 250 ТУ 2248-001-96467180-2008				п.м.	110,00		
3	Трубы канализационные "Pragma" техническая SN16 DN/OD 450 ТУ 2248-001-96467180-2008				п.м.	30,00		
4	Трубы канализационные "Pragma" техническая SN16 DN/OD 500 ТУ 2248-001-96467180-2008				п.м.	234,00		
5	Трубы канализационные "Pragma" техническая SN16 DN/OD 600 ТУ 2248-001-96467180-2008				п.м	48,00		
6	Дождеприемный колодец ДК	т.п. 901-09-22-84, ТУ 5855-001-71197093-04			шт.	6		
7	Колодец канализационный из сборного ж/б ф1500	т.п. 901-09-22-84, ТУ 5855-001-71197093-04			шт.	14		
8	Люк чугунный тип "Т"	ГОСТ 3634-99			шт.	13		
9	Люк чугунный тип "С"	ГОСТ 3634-99			шт.	1		

Согласовано

Изм.	К.уч.	Лист	№док.	Подпись	Дата
ГИП		Крохин			08.02.16
Разработал		Гайдар			
Н.контр.		Крохин			

426-15-НВК1.С

Жилой микрорайон в районе слободы Курочкины в г. Кирове

Многоквартирное жилое здание по адресу: г. Киров, ул. Потребкооперации, 46 (I-V этап строительства)

Стадия	Лист	Листов
Р	1	2

Спецификация.

ООО "Проект Строй ССК"

Позиция	Наименование и техническая характеристика	Тип, марка, обозначение документа, опросного листа	Артикул оборудования, изделия, материала	Завод-изготовитель	Единица измерен	Коли-чество	Масса единицы кг	Примечания
1	2	3	4	5	6	7	8	9
10	Люк чугунный тип "ДК" дождеприемный круглый	ГОСТ 3634-99			шт.	6		
11	Переход трубы Техстрй на бетонный колодец DN/OD250				шт.	18		
12	Переход трубы Техстрй на бетонный колодец DN/OD450				шт.	2		
13	Переход трубы Техстрй на бетонный колодец DN/OD500				шт.	16		
14	Переход трубы Техстрй на бетонный колодец DN/OD600				шт.	3		
15	Опуск стояком ф250 для колодцев				шт.	7		
15.1	Труба НПВХ Ф250мм				п.м	16,00		
15.2	Тройник 90° НПВХ Ф250мм				шт.	7		
15.3	Заглушка НПВХ Ф250мм				шт.	7		
15.4	Металлический лист δ=10мм 1,8м ^{2}				шт.	7		
15.5	Хомут металлический МР-НІ Ф225мм				шт.	28		
	Хозяйственно-питьевой водопровод В1							
1	Трубы полиэтиленовые питьевая ПЭ-100 SDR-17 Ø160х9,5 ГОСТ18599-2001 с защитной оболочкой Prosafe				м	60		
2	Муфта проходная бетонного колодца ф160				шт.	3		
3	Втулка под фланец с удлин. хвостом Ø160	SDR17			шт	3		
4	Фланец стальной плоский под втулку Ø160	SDR17			шт	3		

Согласовано

Изм.	Кол.уч.	Лист	Nдок.	Подп.	Дата

426-15-НВК1.С

Лист 2